oursson

bon appétit

MG1300, MG1311, MG2000, MG2011

DE Bedienungsanleitung
EN Instruction manual
ES Manual de instrucciones
FR Manuel d'instructions
IT Manuale di istruzioni
LV Lietošanas pamācība
PL Instrukcja manuał
RO Instrucțiuni de utilizare
RU Руководство по эксплуатации
UA Керівництво з експлуатації

A

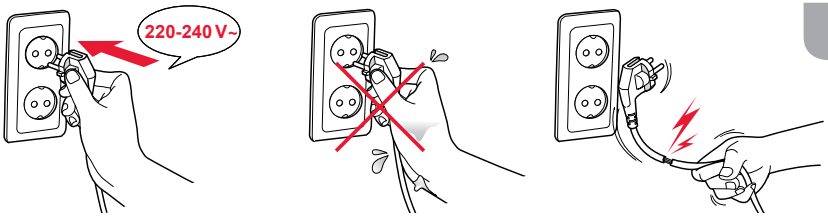

B

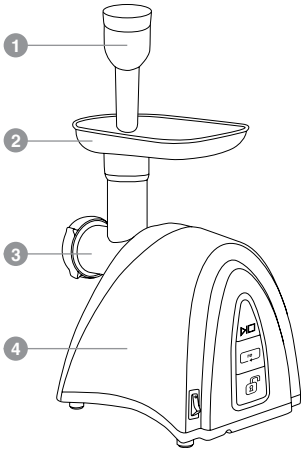

	MG1300	MG2000	MG1311	MG2011
5	✗	✗	✗	✓
6	✓	✓	✓	✓
7	✓	✓	✓	✓
8	✓	✓	✓	✓
9	✓	✓	✓	✓
10	✓	✓	✓	✓
11	✓	✓	✓	✓
12	✓	✓	✓	✓
13	✗	✗	✗	✓
14	✓	✓	✓	✓
15	✓	✓	✓	✓
16	✗	✗	✗	✓
17	✗	✗	✓	✓
18	✗	✗	✓	✓
19	✗	✗	✓	✓
20	✗	✗	✗	✓
21	✗	✗	✓	✓
22	✗	✗	✓	✓

C

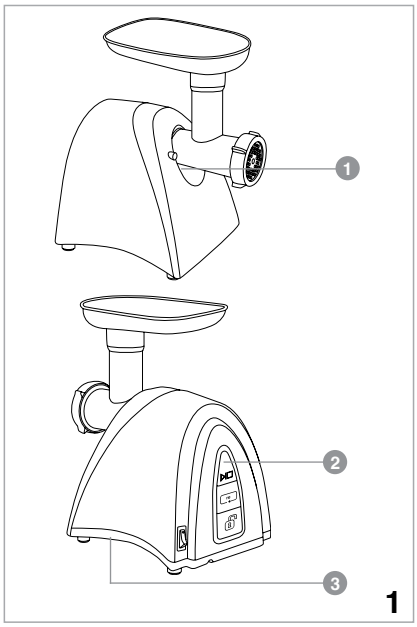

C

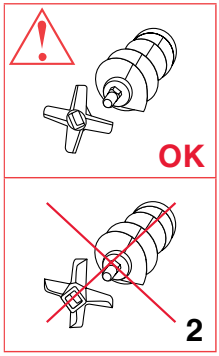

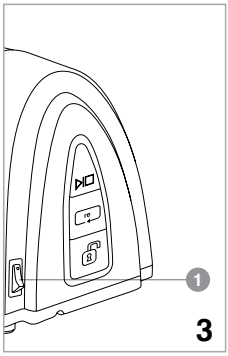

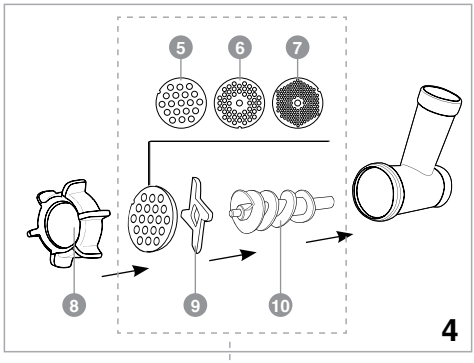

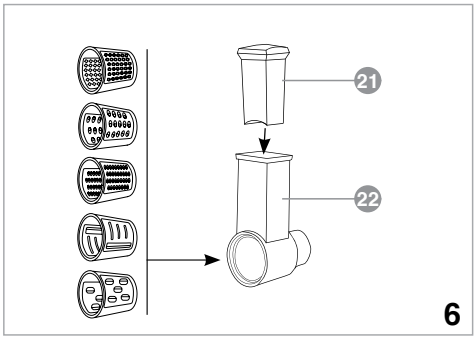

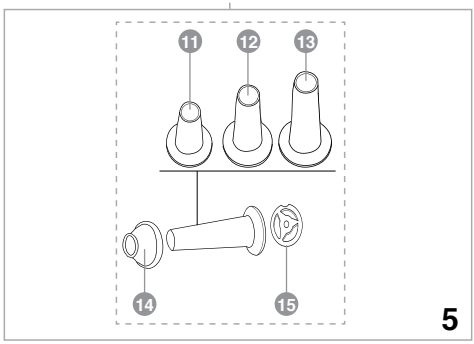

D

	✔	✘	✔
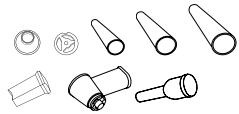	✔	✔	✔
	✘	✘	✔

INSTRUCȚIUNI DE SIGURANȚĂ, FIG. A

Simbol de pericol
Reamintește utilizatorului de pericolul electrocutării.
Simbol de avertizare
Reamintește utilizatorului să desfășoare toate activitățile conform instrucțiunilor.

La utilizarea aparatelor electrice trebuie să se respecte următoarele măsuri de precauție:

- Utilizați dispozitivul conform manualului de instrucțiuni.
- Instalați aparatul pe o suprafață stabilă.
- Folosiți doar instrumentele incluse cu unitatea.
- Pentru a diminua riscul de electrocutare, nu introduceți cablul în apă sau alte lichide.
- În cazul în care apa pătrunde în interiorul aparatului, contactați un centru de service autorizat OURSSON.
- Sursa de curent şi voltajul trebuie să corespundă cu datele de pe plăcuţa produsului.
- Nu folosiți aparatul în zone în care aerul poate conține vapori ale unor substanțe inflamabile.
- Nu încercați să desfaceţi aparatul fiindcă există pericol de electrocutare. Dispozitivul se poate defecta și se anulează garanția producătorului. Pentru reparații și întreținere contactați un centru de service autorizat al produselor OURSSON
- În cazul în care mutați aparatul de la rece la cald sau invers, despachetați aparatul înainte de a-l utiliza și așteptați 1-2 ore, fără să-l porniți.
- Pentru a preveni electrocutarea, nu introduceţi firele sau aparatul în apă.
- Fiţi atenţi şi precauţi la utilizarea aparatului în preajma copiilor..
- Nu atingeţi suprafețele fierbinți, deoarece acest lucru poate provoca leziuni.
- Cablul de alimentare este fabricat relativ scurt pentru a evita riscul de electrocutare.
- Nu lăsați cablul de alimentare să atârne peste marginea ascuțită a unei mese sau să atingă suprafețe încălzite,
- Nu conectați dispozitivul la prize supraîncărcate deoarece se pot produce șocuri electrice și aparatul se poate defecta.
- Nu instalați aparatul lângă sobe, cuptoare cu gaz sau electrice.
- După utilizare, nu uitați să scoateți dispozitivul din priză.
- Protejați aparatul de lovituri, căderi, vibrații și alte șocuri mecanice.
- Înainte de curățare sau ștergere cu o cârpă umedă asigurațivă că dispozitivul este deconectat de la priză.
- Nu utilizați în aer liber.
- Acest aparat nu este destinat utilizării de către copiii sau de către persoanele cu capacități fizice, senzoriale sau mentale reduse, sau lipsite de experiență și cunoștințe. Însă pot utiliza produsul numai sub supravegherea unei persoane responsabile pentru siguranța lor sau după instruirea cu privire la utilizarea în siguranță a dispozitivului.
- Acest produs este destinat numai pentru utilizare la domiciliu.
- În cazul în care cablul de alimentare este deteriorat, acesta trebuie înlocuit de către un specialist la centrul de service autorizat de OURSSON pentru a preveni pericolele.
- Folosiți numai instrumentele incluse cu unitatea.
- Nu curățați aparatul cu agenți de curățare abrazivi sau detergenți puternici (alcool, benzină etc.). Pentru a curăța carcasa este permis să folosiți o cantitate mică de detergent obișnuit.

RECOMANDĂRI

- Înainte de a folosi produsul, citiți instrucțiunile de folosire. Vă rugăm să păstrați instrucțiunile pentru o utilizare viitoare.
- Toate ilustrațiile din acest manual sunt reprezentări schematice și pot diferi de obiectele reale.
- Pentru a nu toci lamele, nu folosiţi aparatul pentru a toca produse foarte tari.
- Când mutaţi aparatul, ţineţi de el cu ambele mâini. Nu ţineţi de gâtul sau de tava aparatului.
- Nu împingeți produsele cu degetul sau orice alt lucru atunci când aparatul este pornit. Folosiți doar dispozitivul de împingere.

Nu lăsaţi oase sau alte obiecte solide să cadă în masina de tocat. Înainte de mărunţire, asiguraţi-vă că produsul este complet decongelat. Înainte de tocarea cărnii sau a legumelor, asiguraţi-vă că acestea sunt tăiate în bucăţi care aluneca cu uşurinţă prin deschiderea tăvii de umplere.

Nu folosiţi forţa fizică asupra aparatului, pentru a nu se deteriora din vina utilizatorului.

COMPONENTE

Accesorii pentru fiecare model, Fig. B

1. Dispozitiv de împingere ..... 1 buc.
2. Tavă de alimentare ..... 1 buc.
3. Unitate pentru tăiere ..... 1 buc.
4. Carcasă ..... 1 buc.
5. Disc de tocat cu găuri de 8 mm ..... 1 buc.
6. Disc de tocat cu găuri de 5 mm ..... 1 buc.
7. Disc de tocat cu găuri de 3,2 mm ..... 1 buc.
8. Dispozitiv de blocare ..... 1 buc.
9. Lamă ..... 1 buc.
10. Melc ..... 1 buc.
11. Accesoriu pentru cârnaţi (Mic) ..... 1 buc.
12. Accesoriu pentru cârnaţi (Mediu) ..... 1 buc.
13. Accesoriu pentru cârnaţi (Mare) ..... 1 buc.
14. Inel de fixare ..... 1 buc.
15. Separator ..... 1 buc.
16. Răzătoare parmezan ..... 1 buc.
17. Răzătoare (Mică) ..... 1 buc.
18. Răzătoare (Mare) ..... 1 buc.
19. Accesoriu pentru tăiat (Mare) ..... 1 buc.
20. Accesoriu pentru tăiat (Mic) ..... 1 buc.
21. Dispozitiv de împingere ..... 1 buc.
22. Unitate pentru tăiere ..... 1 buc.

Manual de instrucţiuni ..... 1 buc.

ELEMENTE DE DESIGN, Fig. C-1

1. Buton de eliberare a unităţii pentru tăiere
2. Panou de control
3. Loc stocare cablu

UTILIZARE, Fig. C

Panou de control, Fig. C-3

- Buton **PORNIRE/OPRIRE.** Este pornit atunci când butonul este în poziția de sus (•).
- Buton **START/STOP.** Apăsaşi **START/STOP** pentru a porni motorul maşinii de tocat carne.
- Buton **INVERSARE.** Dacă ceva rămâne blocat în maşina de tocat, opriţi-o apăsând butonul **START/STOP**. Apăsaţi şi ţineţi apăsat butonul **INVERSARE**, pentru ca melcul să se rotească în direcţia opusă, împingând afară ce s-a blocat.
- Buton **DEBLOCARE.** Folosiţi acest buton pentru a **DEBLOCA** motorul maşinii de tocat carne pentru a funcţiona din nou.

Înainte de prima utilizare, ștergeți aparatul cu o cârpă moale și uscată. Restul componentelor se pot spăla cu apă caldă și detergent pentru vase. Înainte de asamblare sau dezasamblare asigurați-vă că aparatul este scos din priză.

Lamele sunt foarte ascuţite, aveţi grijă.

PROTECŢIA AUTOMATĂ A MOTORULUI

Protecția automată funcţionează pentru a proteja motorul de supraîncălzire și pentru a evita deteriorarea. Dacă protecția automată este activată, dispozitivul se va opri și butoanele de pe panoul de control nu vor funcționa. Lăsați aparatul să se răcească timp de 5-10 minute, apo apăsaţi şi ţineţi apăsat butonul pentru deblocare.

Asamblarea maşinii de tocat carne, Fig. C

Pentru carne tocată, Fig. C-4	Pentru cârnați, Fig. C-5	Pentru chifteluţe, Fig. C-5	Pentru legume, Fig. C-6
1. Mai întâi, introduceţi melcul 10 în unitatea pentru tăiere 3.			1. Introduceţi accesoriul necesar 16, 17, 18, 19, 20 în unitatea pentru tăiere 22. 2. Fixaţi unitatea pentru tăiere 22 în maşina de tocat carne, rotindu-o în sens invers acelor de ceas. 3. Aşezaţi dispozitivul de împingere 21 în unitatea pentru tăiere 22.
2. Instalaţi lama pe melc. Fig. C-2. 3. Instalaţi unul dintre discurile 8, 9, 10 pe melcul cu lamă.	2. Instalaţi melcul pe separator 15.		
	3. Instalaţi pe separator accesoriul dorit 11, 12, 13.		
	4. Instalaţi inelul de fixare 14.		
4. Strângeţi unitatea pentru tăiere asamblată cu dispozitivul de blocare 8, rotindu-l în sensul acelor de ceas.			
5. Instalaţi unitatea pentru tăiere 3 în maşina de tocat carne, rotiţi în sensul invers acelor de ceas până se fixează şi face click. 6. Conectaţi fanta unităţii pentru tăiere cu tava de umplere 2. 7. Aşezaţi dispozitivul de împingere în tava de umplere 1.			

Ordinea de operare

- Asiguraţi-vă că maşina de tocat carne este asamblată într-una din configuraţii.
- Conectaţi aparatul la priză.
- Porniţi maşina de tocat carne, apăsând butonul ⊡ în poziţia de sus (•). Pentru a opri aparatul, schimbaţi butonul în poziţia de jos.
- Aşezaţi un vas cu o capacitate necesară sub unitatea pentru tăiere.
- Apăsaţi ▷|☐ pentru a porni motorul.
- Ingredientele preparate se pun în tava de umplere şi se adaugă treptat în maşina de tocat carne, cu ajutorul dispozitivului de împingere, fără a forţa.
- Pentru a opri aparatul apăsaţi ▷|☐ o dată.
- Scoateţi din priză aparatul.
- Dezasamblaţi-l. Apăsaţi butonul ❶ Fig. C-1 şi rotiţi unitatea pentru tăiere în sensul acelor de ceas.

RECOMANDĂRI DE PREPARARE

Înainte de preparare se recomandă să se taie ingredientele în bucăţi de 3x3x3 cm.

Denumirea	Ingrediente	Notă
Disc de tocat cu găuri de 3,2/5,0 mm ❼, ❻		
Preparea de carne tocată din carne/pește / pasăre	Tăiaţi ingredientele în bucăţi de 3x3x3 cm.	Carne tocată pentru perisoare, umpluturi, musaca, etc.
Tocarea fructelor şi a legumelor	Decojiţi fructele şi legumele, îndepărtaţi sâmburii. Tăiaţi ingredientele în bucăţele de 3x3x3 cm.	Pentru a obţine un piure omogen, folosiţi discul de 3.2 mm ❼, iar masa obţinută se trece printr-o sită. Se foloseşte la mâncarea pentru bebeluşi.
Tocarea legumelor şi a cărnurilor fierte sau prăjite	**Nu tocaţi ingrediente mai fierbinţi de 95°C.** Decojiţi fructele şi legumele, îndepărtaţi sâmburii. Tăiaţi ingredientele în bucăţele de 3x3x3 cm.	
Preparare gustări din paste, legume, ciuperci, etc.	Tăiaţi ingredientele în bucăţele de 3x3x3 cm.	După tocare, amestecaţi mâncarea.
Disc de tocat cu găuri de 8,0 mm ❺		
Preparare de carne tocată mărunt	Tăiaţi ingredientele în bucăţele de 3x3x3 cm.	Carne tocată pentru fripturi, umplutură, cârnați, etc.
Formarea aluatului pentru prăjituri	Înainte de formare, lăsaţi aluatul să se răcească în frigider.	Aluatul se poate prepara folosind un malaxor. Împingeţi ingredinetele de mai multe ori, pentru a obţine un aluat omogen. Discuri potrivite: 3.2 şi 5.0 mm.
Măcinarea nucilor, fructelor uscate, prăjiturilor, etc.	**Îndepărtaţi sâmburii din fructele uscate şi cojile din nuci.**	Umpluturi pentru plăcinte, pastă de fructe şi dulciuri. Puteţi folosi discul de 5,0 mm ❻.
Accesoriu pentru cârnaţi (mic/mediu/mare) ⓫, ⓬, ⓭		
Cârnaţi etc.	Tăiaţi ingredientele în bucăţele de 3x3x3 cm. Amestecaţi bine tocătura. Folosiţi membrane naturale. Faceţi un nod la un capăt şi trageţi de membrană în direcţia opusă.	La umplerea membranei, asiguraţi-vă că nu este întinsă prea mult, ca să nu se rupă. Cârnații pot fi preparaţi din carne tocată și din bucăți de carne.

Umplutură pentru chiftele	Împingeţi umplutura cu dispozitivul de împingere şi umpleţi cu el chiftelele.	Se recomandă să folosiţi un accesoriu mic. 11.
Accesoriu pentru chiftele 15		
Preparare chiftele	Tăiaţi ingredientele în bucăţele de 3x3x3 cm şi lăsaţi la marinat. Amestecaţi bine tocătura.	Chiftelele se pot prepara din carne tocată sau din bucăţi de carne.
Răzătoare parmezan 16		Pentru ca ingredinetele să nu se împrăştie, aşezaţi un vas potrivit sub unitatea pentru tăiere.
Brânză rasă	Tăiaţi brânza în bucăţele, apoi presaţi-le în răzătoare cu dispozitivul de împingere.	
Răzătoare mică/mare 17, 18		
Preparare salate, gustări, legume pentru supă şi feluri principale	Tăiaţi ingredientele în bucăţele, presaţi-le în răzătoare cu dispozitivul de împingere.	
Accesoriu mic pentru tăiat 20		
Preparare salate, gustări, legume pentru supă şi feluri principale	Tăiaţi ingredientele în bucăţele, presaţi-le în lame cu dispozitivul de împingere.	
Accesoriu mare pentru tăiat 19		
Tăiere, preparare salate	Ingredientele trebuie să fie dense (castraveţi, ridichi, cartofi proaspete, morcovi, varza, etc, mezeluri, brânză tare, etc.) Tăiaţi-le (dacă e nevoie) în bucăţi. Împingeţi ingredientele cu ajutorul dispozitivului de împingere.	

CURĂȚARE ȘI ÎNTREȚINERE, Fig. D

- Curăţaţi componentele maşinii de tocat carne imediat după folosire.
- Opriţi aparatul. Scoteţi-l din priză.
- Dezasamblaţi maşina de tocat carne.
- Spălați temeinic toate părțile detașabile ale aparatului în apă caldă cu detergenți non-abrazivi.
- Părţile nemetalice pot fi spălate în maşina de spălat vase. **Temperatura apei nu trebuie să fie mai mare de 60 ° C.**
  - Ștergeți corpul aparatului cu o cârpă umedă.

Pentru a preveni șocul electric nu scufundați aparatul în apă.

- Uscaţi bine toate componentele.

After cleaning, dry all metal parts to avoid rust.

POSIBILE PROBLEME ȘI SOLUȚII

Posible probleme	Posible cauze	Soluţii
Maşina de tocat nu porneşte	Nu este curent electric la priză.	Deconectaţi aparatul şi aşteptaţi până când revine curentul electric.
Maşina de tocat carne se opreşte	• Protecţia la supraîncălzire s-a activat. • Protecţia automată la supraîncălzire a motorului este pornită • Mâncarea s-a blocat în aparat.	• Pentru a scăpa de mâncarea blocată, apăsaţi butonul re. Dacă nu funcţionează, scoateţi din priză, dezasamblaţi aparatul şi curăţaţi-l. • Contactaţi un service autorizat Oursson. • Apăsaţi butonul A, pentru ca aparatul să funcţioneze din nou.
Are un miros neplăcut când maşina de tocat funcţionează	• Posibil ca aparatul este supraîncălzit. • Când porniți pentru prima dată aparatul poate exista un miros neplăcut din cauza arsurii părților mobile.	• Reduceţi timpul de folosire a aparatului. • Mirosul neplăcut la prima utilizare nu e un defect şi va dispărea curând.
Carnea nu e tocată bine	• Lama este instalată incorect • Lamele sunt tocite. • Inelul de fixare nu e montat corect.	• Montaţi lama corect. • Lamele trebuiesc ascuţite. • Montaţi inelul de fixare în mod corect.

SPECIFICAŢII TEHNICE

Model	MG1300	MG1311	MG2000	MG2011
Consum, W	max 130		max 200	
Voltaj	220-240 V~; 50 Hz			
Performanţă kg / oră	60		85	
Dimensiuni (Înălţime x Lăţime x Lungime), mm	400x205x310			
Cerinţe temperatură	Funcționare		+15 până la +35°C	
	Transport și depozitare		-25 până la +55°C	
Cerințe de umiditate	Funcționare		15-75% (fără condens)	
	Transport și depozitare		15-75% (fără condens)	
Greutate, kg	3,5		3,75	
Clasa de protecţie	I			

*** Produsele ar trebui depozitate într-un loc uscat, ventilat la o temperatură de peste - 25°C.**

CERTIFICATUL PRODUSULUI

Pentru informații privind certificatul, accesați **http://www.oursson.com** sau cereți o copie de la distribuitorul dvs.

Doar un specialist calificat din centrul de service OURSSON trebuie să facă reparații.

SERVICE

Compania OURSSON își exprimă aprecierea către dumneavoastră pentru alegerea produselor noastre. Am făcut tot posibilul ca acest produs să corespundă nevoilor dumneavoastră și calitatea sa fie în conformitate cu cele mai înalte standarde europene. Dacă produsul dumneavoastră OURSSON va avea nevoie de întreținere, vă rugăm să sunaţi la unul din centrele de service autorizate. O listă completă a centrelor de service și adresele lor exacte pot fi găsite pe site-ul www.oursson.ro.

Condiţii de garanţie OURSSON:

1. Garanţia OURSSON este furnizată de OURSSON. Se aplică numai pentru modelele destinate și distribuite pe teritoriul României, care au fost certificate în conformitate cu standardele din țară.
2. Garanţia OURSSON este în conformitate cu legislația în vigoare pentru a proteja drepturile consumatorilor. Garanția este reglementată de legile țării în care este furnizat produsul, și este valabilă doar atunci când produsul este utilizat exclusiv pentru uz casnic. Garanţia OURSSON nu se aplică utilizării în scop comercial.
3. Perioada de garanţie a produselor marca OURSSON:

Produs	Durata de viaţă, luni	Garanţie, luni
Cuptoare cu microunde, mașină de facut pâine, plită cu inducție	60	24
Multicookere, aparate de bucătărie, fierbătoare, grătare electrice, blendere, mixere, mașini de tocat carne, prăjitoare de pâine, thermpot-uri, storcătoare, aburizatoare, espressoare, tocătoare, deshidratoare, iaurtiere, fermentatoare, mini congelatoare, frigidere, mașini de cafea automate, aparate de spumat lapte, multi feliatoare	36	24
Cântare de bucătărie	24	24

4. Garanţia OURSSON nu se aplică la piesele care au o uzură obișnuită, în cazul în care înlocuirea lor este prevăzută de proiectare:
   - baterii.
   - ambalaj, accesorii pentru transport și montaj, documentația ce însoțește produsul.
5. Garanţia nu se aplică în cazul defectelor cauzate produsului ca urmare a încălcării intrucţiunilor de utilizare, depozitare sau de transport, acţiunii unor terţe părţi sau de forţă majoră, inclusiv, dar fără a se limita la următoarele cazuri:
   - În cazul în care defectul produsului este rezultatul manipulării neglijente, utilizării greșite, încălcării instrucțiunilor de utilizare prevăzute în manualul de instrucţiuni, inclusiv ca urmare a expunerii la temperaturi ridicate sau scăzute, umiditate ridicată sau praf, urme de deschidere a incintei și / sau de autoreparare, nepotrivire a parametrilor curentului electric, dacă exista în interiorul produsului lichide, insecte sau alte corpuri străine, substanţe și utilizarea pe termen lung a produsului la limita performanţele sale.
   - În cazul în care defectul produsului este rezultatul încercării neautorizate de a testa produsul sau de a face orice modificări de design sau software, inclusiv servicii de reparaţii sau întreţinere neautorizate de OURSSON.
   - În cazul în care defectul produsului este urmare a utilizării de echipamente, accesorii, piese de schimb de calitate proastă sau neconforme.
   - În cazul în care defectul produsului este asociat cu utilizarea sa în combinaţie cu utilaje suplimentare (accesorii), altele decât echipamentele suplimentare recomandate de OURSSON pentru utilizare cu acest produs. OURSSON nu este responsabil pentru calitatea echipamentului suplimentar (accesorii) fabricat de către terţi, pentru calitatea produselor lor, împreună cu astfel de echipamente, precum și calitatea funcţionării echipamentelor suplimentare OURSSON împreună cu produsele altor producători.
6. Defectele produsului apărute în perioada folosirii sunt reparate de service-urile autorizate. În perioada de garanţie, repararea defectelor este gratuită la prezentarea certificatului de garanţie și a actelor care confirmă faptul și data contractului de cumpărare cu amănuntul (factură și bon fiscal/chitanţă). Trebuie să fie luate în considerare următoarele:
   - Configurarea și instalarea produsului, descrisă în manualul de utilizare, nu este inclusă în domeniul de aplicare al garanţiei OURSSON și pot fi efectuate fie de către utilizator sau de către personalul din service-uri autorizate, fiind un serviciu cu plată.
   - Lucrările de întreţinere (curăţarea și lubrifierea componentelor, schimbul de consumabile și materiale etc.) sunt efectuate cu plată.
7. OURSSON nu este răspunzător pentru daunele cauzate direct sau indirect de produsele oamenilor, animalelor de companie, proprietăţilor, în cazul în care au avut loc ca urmare a nerespectării regulilor și condiţiilor de utilizare, depozitare, transport sau instalare a produsului, acţiuni intenţionate sau neglijente ale utilizatorului sau terţilor.
8. În nici un caz OURSSON nu va fi raspunzător pentru orice pierderi sau daune speciale, accidentale, indirecte sau de consecinţă, inclusiv, dar fără a se limita la, pierderi de profit, pierderi cauzate de întreruperea activităţilor comerciale, industriale sau de altă natură care apar în legătură cu utilizarea sau imposibilitatea de utilizare a produsului.
9. Datorită îmbunătăţirii permanente a designului, produsele și unele caracteristici tehnice se pot fi modifica fără o notificare prealabilă a producătorului.

Utilizarea produselor după termenul de garanţie (durata de viaţă):

1. Durata de viață stabilită de OURSSON pentru produse este valabilă numai în cazul în care utilizarea lor este exclusiv în condiții de uz casnic, precum și în condiția respectării instrucțiunilor de utilizare, depozitare și transport. Manipularea cu atentie a produselor și respectarea normelor de funcționare, poate crește durata reală de utilizare depășind astfel durata medie de utilizare stabilită de OURSSON.
2. La sfârșitul duratei medii de utilizare a produsului, trebuie să contactați un service autorizat pentru întreținerea de rutină a produsului. Lucrările de întreținere și service vor fi efectuate cu plată.
3. OURSSON nu recomandă utilizarea produselor la sfârșitul duratei medii de utilizare fără o verificare la un centru de service autorizat, deoarece în acest caz, produsul poate fi periculos pentru viața, sănătatea sau proprietatea consumatorului.

Reciclarea produselor

Produsele nu pot fi aruncate împreună cu resturile menajere. Trebuie depuse la centre pentru reciclare a echipamentelor electrice și electronice în conformitate cu legislația română. Prin reciclarea acestui produs ajutați la conservarea resurselor naturale și prevenirea deteriorării mediului și sănătății. Pentru mai multe informații despre punctele de colectare și reciclarea acestui produs, vă rugăm să contactați biroul local de eliminare a deșeurilor menajere.

Data fabricării

Fiecărui produs îi este atribuit un număr de serie unic în formă alfanumerică dublat de codul de bare care conține următoarele informații: numele grupului de produse, data fabricării, numărul de serie al produsului. Data de fabricație poate fi duplicată pe ambalaj și / sau produs. Numărul de serie este amplasat pe panoul din spate al produsului, pe ambalaj și în certificatul de garanție.

❶ Primele două litere - grupul de produse (Milk frother – MF).

❷ Primele două cifre - anul fabricării.

❸ Următoarele două cifre - săptămâna fabricării.

❹ Ultimele cifre - numărul de serie al produsului.

Pentru a evita confuziile, vă rugăm să citiți cu atenție instrucțiunile de utilizare și condițiile de garanție, verificați corectitudinea certificatului de garanție. Certificatul de garanție este valabil numai în cazul în care este completat în mod corect și clar: modelul, numărul de serie, data achiziționării, ștampila și semnătura vânzătorului, semnătura clientului. Numărul de serie si modelul produsului trebuie să corespundă cu certificatul de garanție. La nerespectarea acestor condiții, precum și în cazul în care informațiile din certificatul de garanție sunt modificate sau șterse, certificatul devine nul.

Dacă aveţi întrebări sau probleme legate de produsele OURSSON - vă rugăm să ne contactaţi pe e-mail: info@oursson.ro

Acest manual este protejat în temeiul legislației române și europene de legea dreptului de autor. Orice utilizare neautorizată, inclusiv copiere, imprimare și distribuție, fără limitare la acestea, implică utilizarea de răspundere civilă în conformitate cu legislația în vigoare.

Contact:
1. Producător – OURSSON, Utokvay 39, 8008 Zurich, Elveția.
2. Importator exclusiv pentru România - Oursson Appliance SRL, Brașov, str. Zizinului nr 109D, www.oursson.ro.

OURSSON

www.oursson.com